Paso 1. (Montaje del marco y cristales fijos)

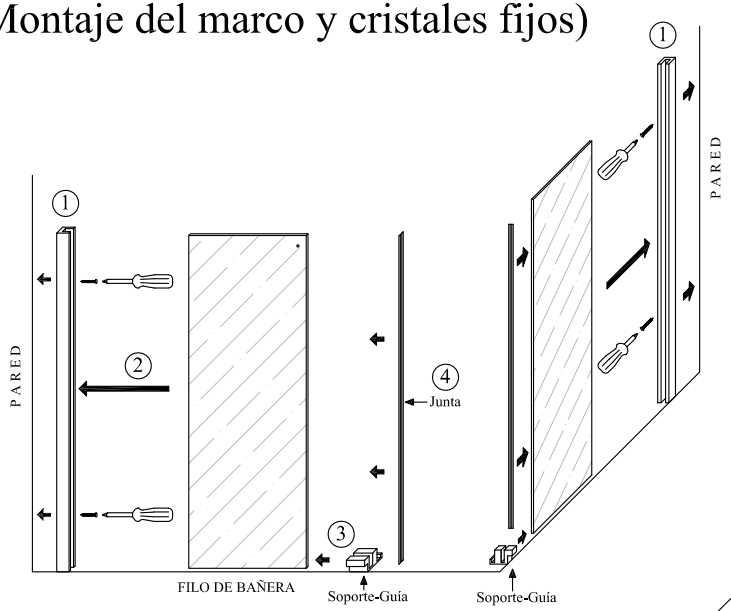

1.- Coger los perfiles laterales y atornillarlos a la pared.
2.- Coger el cristal fijo izquierdo e introducirlo en el perfil lateral izquierdo.
3.- Introducir el soporte guía en la esquina inferior del cristal fijo izquierdo, tal y como se observa en el dibujo, y pegarlo al filo de la bañera con su autoadhesivo.
4.- Colocar, presionando, la junta del cristal fijo izquierdo.
5.- Montar el cristal fijo derecho de la misma forma, repitiendo los pasos 2, 3 y 4.

Paso 3. (Montaje de cristales móviles)

9.- Coger una rueda y desmontandole la tapa, tuerca, arandela y goma (det. 9.1) introducirlo en el agujero del cristal móvil izquierdo y volver a montarle solo la goma, arandela y tuerca (det. 9.2). Después poner la otra rueda.

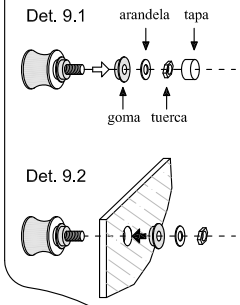

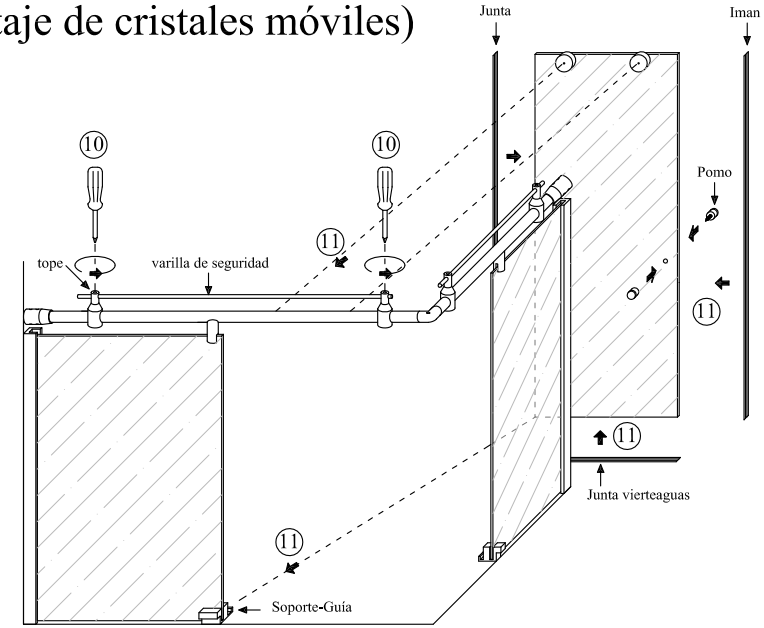

10.- Desaflojar el tornillo de los topes del perfil superior izquierdo y quitar la varilla de seguridad.
11.- Coger el cristal móvil izquierdo, colocarle las juntas, el imán y el pomo, y montarlo en la mampara apoyando sus ruedas en la barra superior e introduciendo, a la misma vez, la parte inferior del cristal por el soporte guia. Después volver a colocar la varilla de seguridad.
12.- Montar el cristal móvil derecho de la misma forma, repitiendo los pasos 9, 10 y 11.

MAMPAVILLA

Mod:

Ambar

Paso 2. (Montaje del perfil superior)

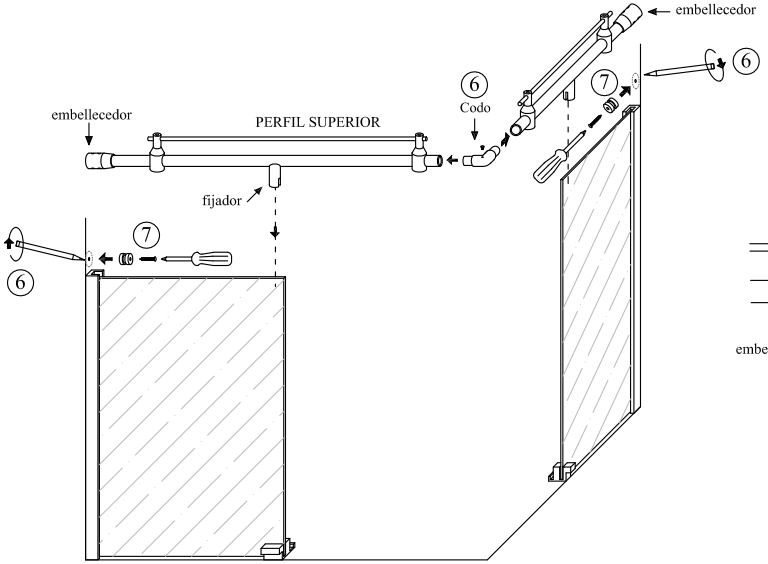

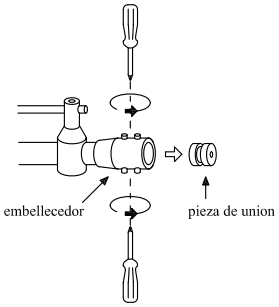

DETALLE Paso 7.

6.- Coger los dos perfiles superiores y colocarlos encima de la mampara, despues unirlos con el codo, nivelar y marcar en la pared los taladros haciendo un circulo alrededor de los dos embellecedores. Retirar el perfil superior y hacer los taladros.
7.- Coger el perfil superior y desaflojando los tornillos de los embellecedores extraer las piezas de unión y atornillarlas a la pared.
8.- Coger el perfil superior y montarlo en la mampara introduciendo los embellecedores en las piezas de unión y los fijadores en los cristales fijos, cuando este bien ajustado apretar los tornillos de los embellecedores y el tornillo de los fijadores.

Paso 4. (Colocacion de tapas, ajuste y sellado)

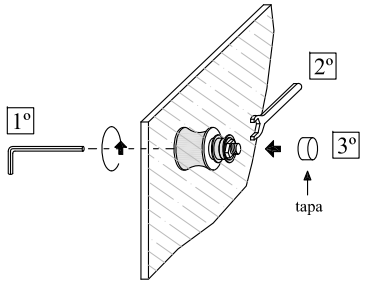

DETALLE Paso 14.

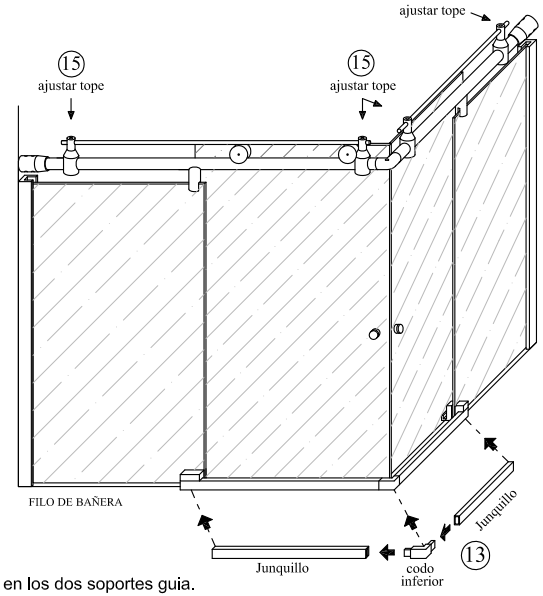

13.- Unir los junquillos con el codo inferior e introducirlos en los dos soportes guia.
14.- Ajustar los cristales móviles girando sus ruedas con una llave allen, cuando estén bien ajustados apretar las tuercas de las ruedas y colocar las tapas.
15.- Ajustar los topes de las ruedas, para que los cristales móviles cierren y abran bien.
16.- Finalmente aplicar silicona.

Teléfono de atención al cliente: 958 33 65 42